План блоку 29 (секції "С", "Т") на відм. +0.010. Фрагмент 1. М 1:200.

Умовні позначення:

ГБ 200	Стіна з газобетоних блоків, товщина 200 мм. R 150 М0
ПСП 150	Протипожежна сендвіч-панель, товщина 150 мм. EI 60 М0
ГКЛ 150	Перегородка внутрішня гіпсокартонна, товщина 150 мм. EI 30
ДШ(70)	Деформаційний шов
ПЗ 60 АЗ	Протипожежні завіси EI 60
ПВ 120 АЗ	Протипожежні ворота EI 120
	Зона орендарів магазинів (бутіків). Розробляється окремим проектом
ПК	Шафа з 2-ма пожежними кранами Ду50

Схема ділення на блоки на відм. +0,010

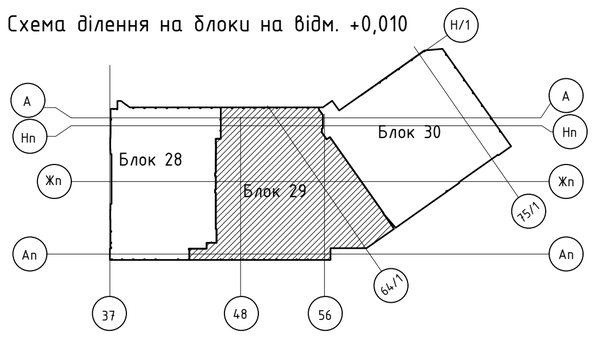

План-схема ділення блоку 29 на фрагменти

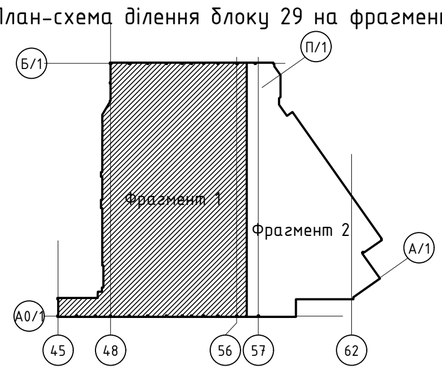

Примітки:

1. За відмітку +0,010 – прийнятий рівень чистої підлоги першого поверху (абсолютна відмітка – +100,20 м).
2. Даний аркуш дивитись сумістно з АР1 аркушем 2,4.
3. Перерізи 1-1, 2-2 див. АР1 арк. 7, 8.
4. Експлікацію підлог див. АР8 арк.11,12.
5. Ухил евакуаційних пандусів для МГН – прийняти рівним 8%, згідно ДБН В.2.2-40:2018 "Інклюзивність будівель і споруд. Основні положення" п. 5.3.1, 6.3.2.2.
6. Точні розміри та прив'язки вітрин дивись проект компанії "АВГ КРЕАТИВ" АІ-1.1

Показники вогнестійкості конструкцій будівлі:

REI 150 М0 – межа вогнестійкості та межа розповсюдження полум'я
(мінімальна межа вогнестійкості несучих конструкцій будівлі – дорівнює 150 хвилинам)

R – втрата несучої спроможності;
E – втрата цілостності;
I – втрата теплоізолюючої спроможності;
М0 – межа розповсюдження полум'я дорівнює 0.

ПЗ 60 АЗ – протипожежні завіси (ПЗ) з межою вогнестійкості 60 хвилин, з приладами автоматичного зачинення при пожежі (АЗ)

Змін.	Кільк.	Арк.	№ док	Підпис	Дата				
					2020	Громадсько-торговельний центр	Стадия	Аркуш	Аркушів
							Р	3	
						План блоку 29 на відм. +0,010 (Секції "Р", "С"). Фрагмент 1. М 1:200.			

Погоджено

Зам. інв.№

Підпис та дата

Інв. № об.

СХЕМА ЕЛЕМЕНТІВ ЗАПОВНЕННЯ ПРОРІЗІВ

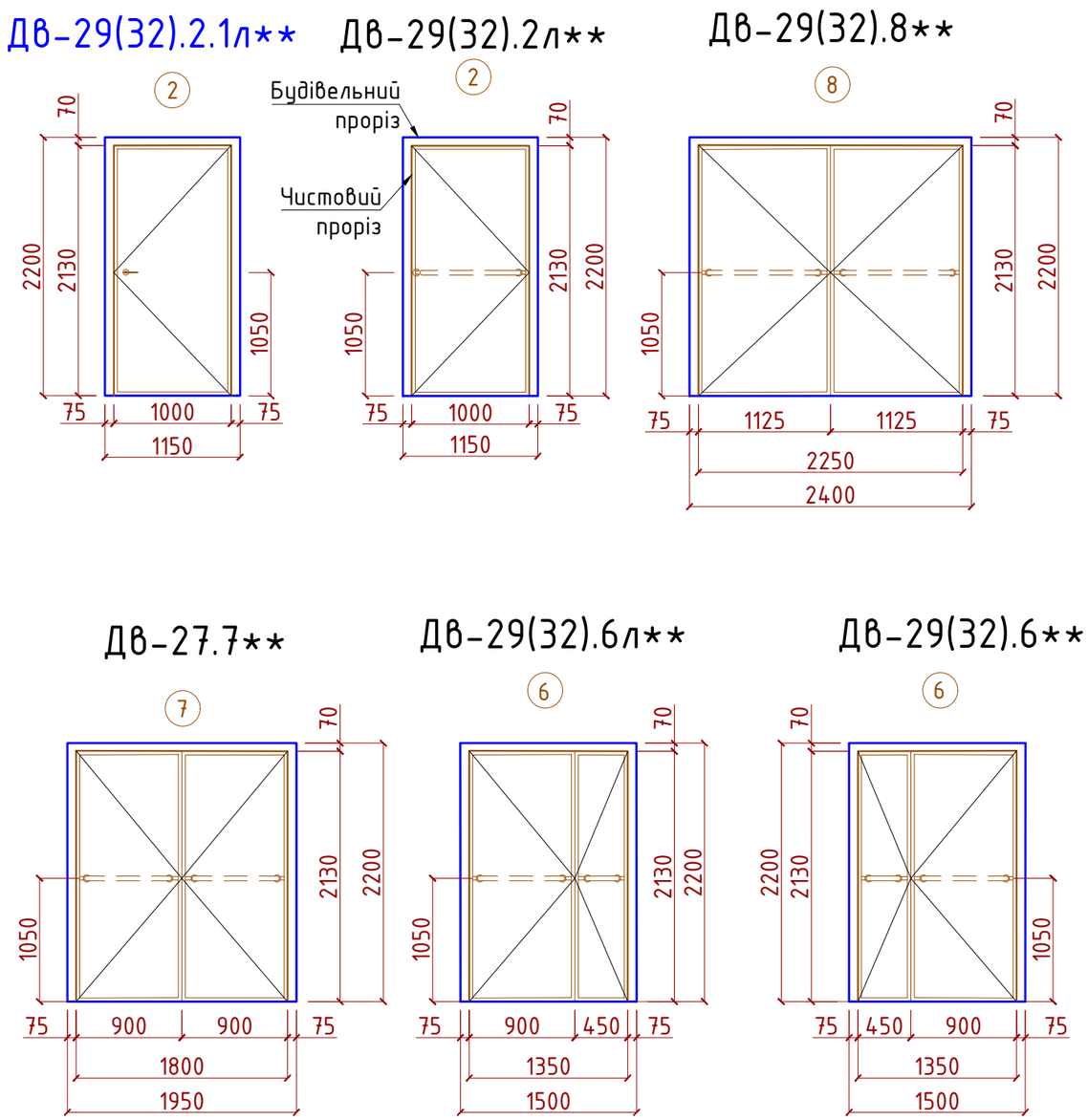

СПЕЦИФІКАЦІЯ ЕЛЕМЕНТІВ ЗАПОВНЕННЯ ДВЕРНИХ ОТВОРІВ

Марка за проектом	Найменування	Позначення або габарити отворів	Кількість Блок №29	Загальна кількість	Примітка
Двері внутрішні протипожежні EI 60					
ДВ-29(32).2л**	Двері однополотні	ДМП EI60 1 22-11.5 ВЗ Л ДСТУ Б В.2.6-77:2009	2		Колір RAL9003 (з антипанікою)
ДВ-29(32).2.1**		ДМП EI60 1 22-11.5 ВЗ Л ДСТУ Б В.2.6-77:2009	3		Колір RAL9003
		Всього:	5	5	
ДВ-29(32).6**	Двері двополотні	ДМП EI60 2 22-15 ВЗ ДСТУ Б В.2.6-77:2009	1		Колір RAL9003 (з антипанікою)
ДВ-29(32).6л**		ДМП EI60 2 22-15 ВЗ Л ДСТУ Б В.2.6-77:2009	1		Колір RAL9003 (з антипанікою)
ДВ-29(32).8**		ДМП EI60 2 22-24 ВЗ ДСТУ Б В.2.6-77:2009	12		Колір RAL9003 (з антипанікою)
ДВ-29(32).7**		ДМП EI60 2 22-19,5 ВЗ ДСТУ Б В.2.6-77:2009	1		Колір RAL9003 (з антипанікою)
		Всього:	15	15	
				20	

Увага! Будівельний проріз - перший розмір, відповідає розміру в стінах, другий розмір - чистовий проріз, відповідає нормативному розміром світового прорізу двері, зменшувати забороняєься.

Примітка:

1. Маркування дверей дивись аркуш 5 АР8 "Схема розміщення елементів заповнення дверних отворів на відм. +0.010.(блок 29)".
2. Замовлення, виготовлення дверей проводити тільки після перевірки фактичних розмірів у відповідності виконавчо-геодезиної зйомки.
3. Двері повинні бути обладнані пристроями для самозачинення та ущільненням в притворах згідно ДСТУ Б В.2.6-77-2009 "Двері металеві протипожежні". Двері без порогу.
4. Кут відчинення (розкриття) дверного полотна повинен бути не менше 100 градусів згідно ДСТУ Б В.2.6-77-2009 "Двері металеві протипожежні".
5. Колір дверей RAL9003.
6. Двері повинні відповідати нормам ДСТУ Б В.2.6-77:2009 " Двері металеві протипожежні".
7. Двері виконати з системою "антипаніка", для двухполотних дверей передбачити координатор закриття дверей.
8. Двері ДВ-29(32).2.1**- технічні, протипожежні без антипаніки.
9. Всі використані матеріали повинні мати сертифікат відповідності та сертифікат МОЗ України, пожежні сертифікати.

Відомість внутрішніх прорізів

Марка	розміри, мм b	розміри, мм h	відмітка низу
2	1150	2200	ч.п.
6	1500	2200	ч.п.
7	1950	2200	ч.п.
8	2400	2200	ч.п.

Зм.	Кільк.	Аркуш	№док	Підпис	Дата
					2020

Громадсько-торговельний центр

Стадія	Аркуш	Аркушів
Р	6	

Специфікація заповнення дверних отворів. Схема елементів заповнення дверних отворів (блок 29).

Погоджено

Зам. інв.№

Підпис та дата

Інв. № об.

Відомість опорядження приміщень (блок 27)

Найменування або номер приміщення	Вид опорядження елементів інтер'єру														Примітки
	Стеля	Площа, $м^2$	Стіни та перегородки	Площа ,$м^2$	Колони та стійки	Площа ,$м^2$	Підпірна стіна	Площа ,$м^2$	Залізобетонна стіна з утепленням	Площа ,$м^2$	Газобетонна стіна з утепленням	Площа ,$м^2$	Колони з утеплювачем	Площа ,$м^2$	
27.001 Приміщення паркінгу	-Бетонна поверхня, -грунтовка Silit ol 11 ConzentraT -Клейова суміш Capatect Klebe and Spachtemasse 190 w100 Вогнезахистна мінераловатна плита ."Техно вогнезахист бетону ламель" закріплення згідно тех карти виробника -110мм -Сілікатне пофарбу-вання по сілікатному грунту-1мм	22771.4	-газобетонна поверхня, -грунтовка Ceresit CT17, -штукатурка цементно-пісчана або гіпсова - 20-25 мм, -грунтовка Ceresit CT16, -шпатлівка финішна KNAUF HP FINISH=1.5-2мм -пофарбування водоємульсійною фарбою (кольор білий)	536.9	-бетонна поверхня, -грунтовка Ceresit CT19 Бетонконтакт, -штукатурка цементно-пісчана або гіпсова по скловолоконній сітці = 20-25 мм, -шпатлівка Ceresit CT29 = 1.5-3 мм.	589.77	-бетонна поверхня, -грунтовка Ceresit CT19 Бетонконтакт, -штукатурка цементно-пісчана або гіпсова по скловолоконній сітці = 20-25 мм, -шпатлівка Ceresit CT29 = 1.5-3 мм.	303.6	-бетонна поверхня, -мінеральна вата IZOVAT 180, щільність 180 кг/$м^3$, коеф. теплопровідн. 0,046 Вт/м*К, (або аналог. мат.) ст. горючості НГ товщ. шару-100+50 мм, -штукатурка цементно-пісчана або гіпсова по скловоло-конній сітці=20-25 мм, -шпатлівка Ceresit CT29=1.5-3 мм. -пофарбування водоємульсійною фарбою (кольор білий)	14.58	-газобетонна поверхня, -базальтові мінераловатні плити γ=145кг/$м^3$ λ=0.041 Вт/(М*К) на клейовій основі "BAUTERM", товщ. шару -120 мм, -штукатурка цементно-пісчана або гіпсова по скловоло-конній сітці=20-25 мм, -шпатлівка Ceresit CT29=1.5-3 мм. -пофарбування водоємульсійною фарбою (кольор білий)	764.9	-бетонна поверхня, -базальтові мінераловатні плити γ=145кг/$м^3$ λ=0.041 Вт/(М*К) на клейовій основі "BAUTERM", товщ. шару -120 мм, -штукатурка цементно-пісчана або гіпсова по скловолоконній сітці = 20-25 мм, -шпатлівка Ceresit CT29 = 1.5-3 мм.	25.8	1.Дверні відкоси (див. опорядження по газобетонній поверхні) -24.5.

Типовий вузол оздоблення стін без утеплювача

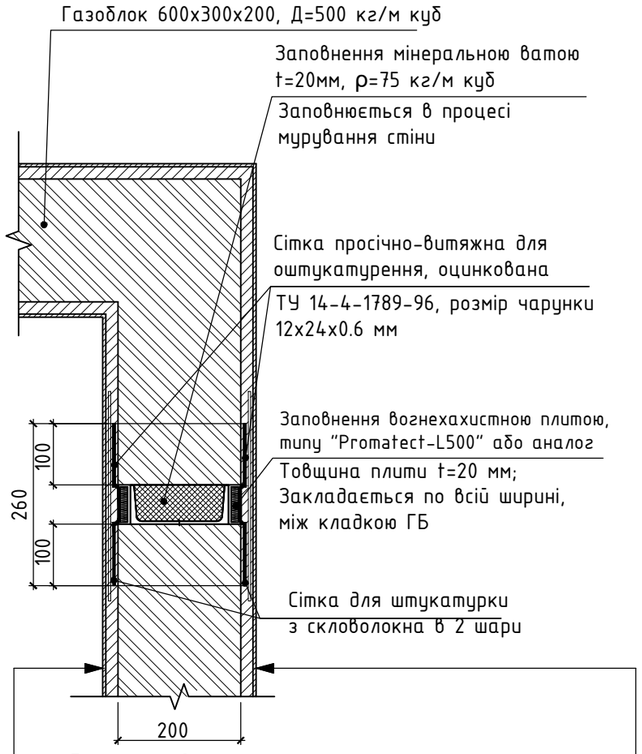

газобетонна поверхня,
грунтовка Ceresit CT17,
штукатурка цементно-пісчана або гіпсова - 20-25 мм,
грунтовка Ceresit CT16,
Шпатлівка финішна KNAUF HP FINISH = 1.5-2 мм.
пофарбування водоємульсійною фарбою (кольор білий)

Примітки:

1. За відносну відмітку 0.000 прийнято рівень, що відповідає абсолютній відмітці 100.19.
2. План блоку 27 дивитись АР6 арк. 4,5.
3. Плани мурування фрагментів блоку див. АР3.
4. Див. разом з АР6 арк. 16,17,18,19,24,25.

Зм.	Кільк.	Арк.	№Док	Підпис	Дата
					2020
					22.12.2020

Громадсько-торговельний центр	Стадія	Аркуш	Аркушів
	Р	26	
Відомість продовження приміщень блоку 27 на відм. -3.710 (закінчення)			

Погоджено

АР

Зам. інв. №

Підпис і дата

Інв. №

План розміщення доріжок на покрівлі секції У. М 1:200.

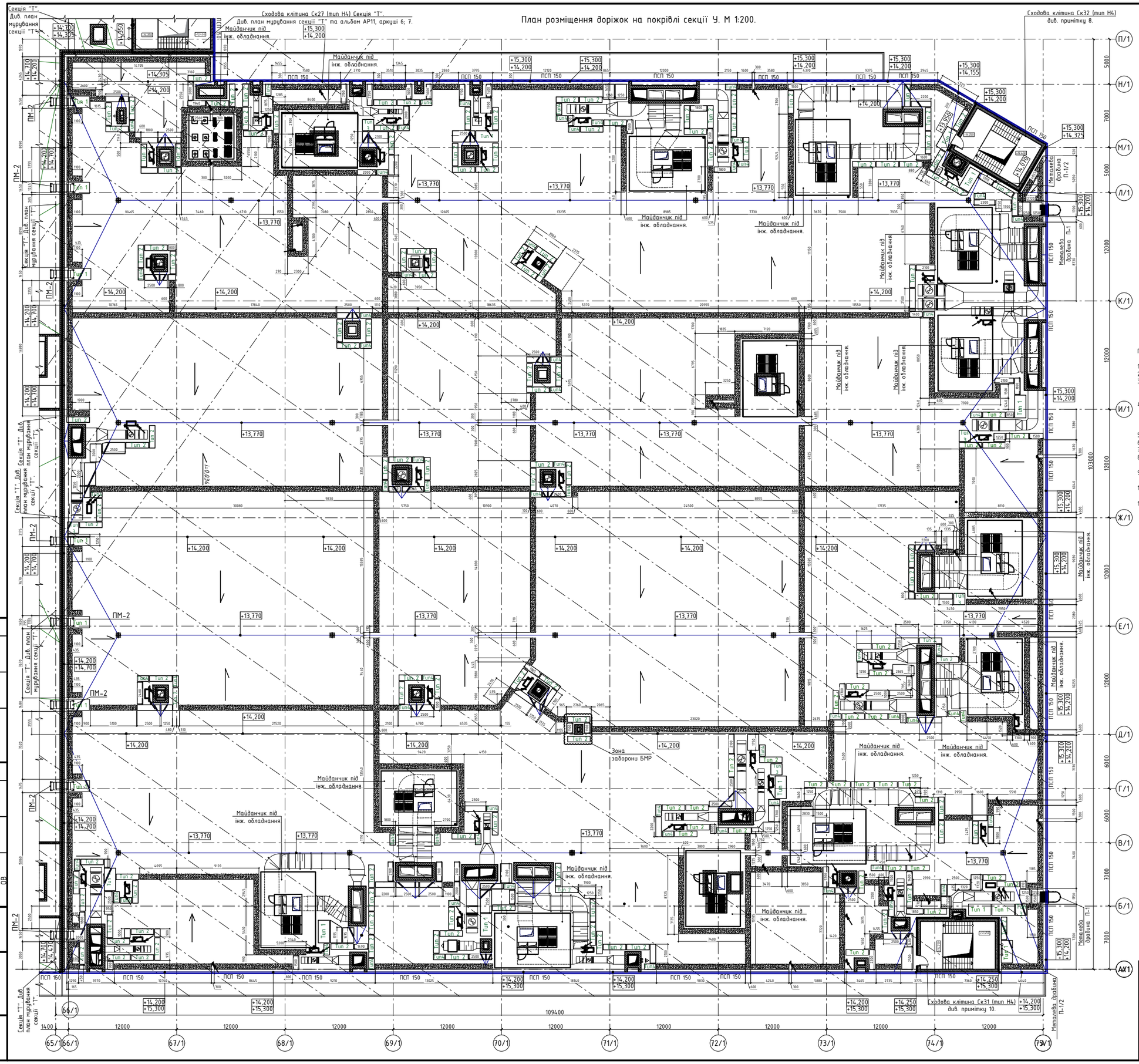

Схема секцій

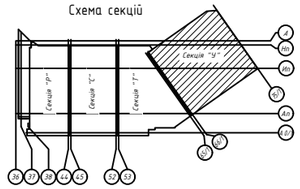

Умовні позначення:

- Стіна з газобетонних блоків, товщина 200мм. REI150
- Стіна з газобетонних блоків, товщина 300мм. REI150
- Протипожежна сэндвіч-панель, товщина 150мм. EI150
- "Гусак Ф80мм" для кабелів ЕТР
- " Ф80мм" для кабелів ДСПЗ
- 600 – ПВХ-мембрана"Sikaplan® Walkway 20"
- Воронка
- Tunu QSB доріжок (Тип 1: 2500×1250; Тип 2: 2500×625; Тип 3: 1250×1250; Тип 4: 1250×625)

Примітки:

1. За відносну відмітку 0.000 прийнято рівень, що відповідає абсолютній відмітці 100.19.
2. За відмітку +0.010 прийнята відмітка чистої підлоги першого поверху.
3. В якості стінового матеріалу – прийняті газобетонні блоки автоклавного виготовлення марки 13С-600х300х200-D500-В2,5 (М35)-F25-К, (щільністю χ=500 кг/м^3) згідно ДСТУ Б В.2.7-137:2008. Загальні вказівки щодо мурування див. комплект креслень 16/01/2018-1-АР1, та 16/01/2018-1-КМ17, аркуш 107.
4. Кладку з газобетонних блоків – виконати на клейовому розчині з ретельним заповненням швів. Марка розчину, повинна відповідати вимогам ДСТУ-П Б В.2.7-126-2006 (за міцністю) – не нижче М50. Перший ряд блоків укладається на вирівнюючий шар ц\п розчину марки М100. Вертикальні шви – виконати завтовшки 0,5-3мм.
5. Даний аркуш розглядати разом з альбом АР4, аркуші 3, 5, 6, 7.
6. Розрізи 1-1, 2-2 дивись альбом АР1, аркуші 7, 8.
7. Проект другої черги дивись комплект 16/01/2018-1-АР1.
8. Типовий вузол доріжки обслуговування навколо обладнання та вузол примикання плит пішохідної доріжки -див. розділ АР.1 аркуші 26, 27.
9. Розташування доріжок під транспортування устаткування уточнити після розробки ППР на монтаж устаткування.
10. Перехідний місток типу ПМ-2, (перехід з секції "Т" в секцію "У") - 8 шт. Металева драбина типу П-1 (секція У) - 2шт.
13. Об'єм газобетону – 138.86м3.

Погоджено	
Погоджено	Е/І
Погоджено	АР ВК ОВ
Взам. інв. №	
Підпис та дата	
Інв. № оригін.	

Зм.	Кільк.	Арк.	№док.	Підпис	Дата	
						Громадсько-торговельний центр
						План розміщення доріжок на покрівлі секції У. М 1:200.

Стадія	Аркуш	Аркушів
Р	12	

Технічне завдання на виконання скляного огородження на відм. +10.815 та +10.340 у вісях 17-21/Д-П М 1:200

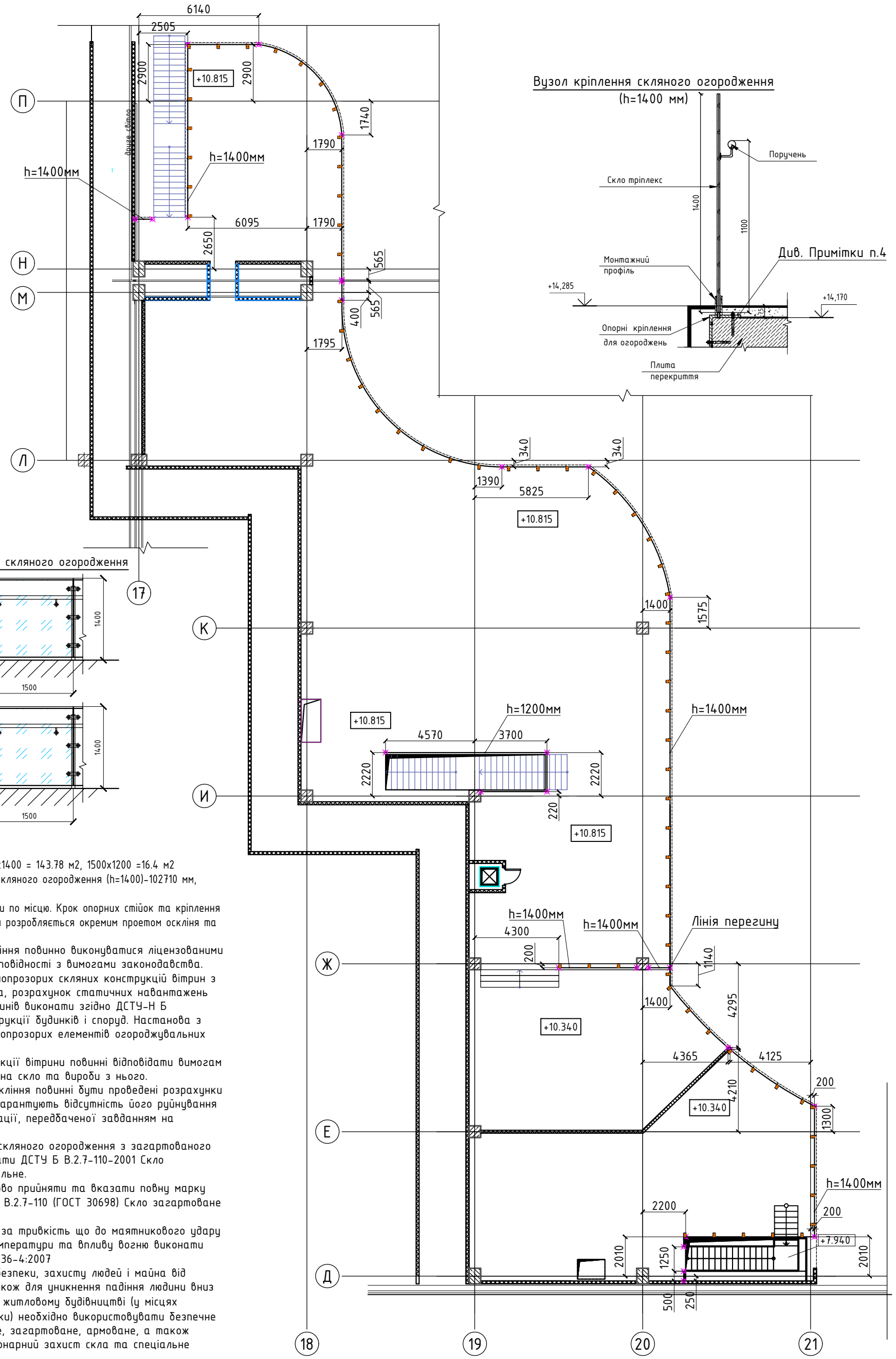

Типові секції скляного огородження

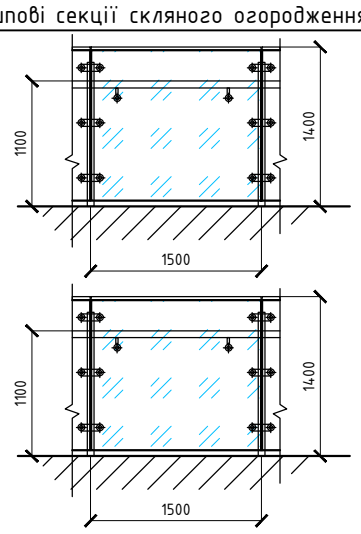

Примітки:

1.Площа секцій : 1500x1400 = 143.78 м2, 1500x1200 =16.4 м2

2.Загальна довжина скляного огородження (h=1400)-102710 мм, (h=1200)-13670мм.

3.Усі розміри уточнити по місцю. Крок опорних стійок та кріплення скляного огородження розробляється окремим проетом оскліня та погоджується окремо.

3.Проектування скління повинно виконуватися ліцензованими організаціями у відповідності з вимогами законодавства. Проектування світлопрозорих скляних конструкцій вітрин з загартованого скла, розрахунок статичних навантажень та статичних прогинів виконати згідно ДСТУ-Н Б В.2.6-83:2009 Конструкції будинків і споруд. Настанова з проектування світлопрозорих елементів огороджувальних конструкцій.

Склодеталі конструкції вітрини повинні відповідати вимогам чинних стандартів на скло та вироби з нього.

При проектуванні скління повинні бути проведені розрахунки міцності скла, що гарантують відсутність його руйнування в умовах експлуатації, передбаченої завданням на проектування.

Для проектування скляного огородження з загартованого скла використовувати ДСТУ Б В.2.7-110-2001 Скло загартоване будівельне.

В проекті обов'язково прийняти та вказати повну марку скла згідно ДСТУ Б В.2.7-110 (ГОСТ 30698) Скло загартоване будівельне.

Випробування скла за тривкість що до маятникового удару в умовах різної температури та впливу вогню виконати згідно ДСТУ ISO 16936-4:2007

Для забезпечення безпеки, захисту людей і майна від осколків скла, а також для уникнення падіння людини вниз у громадському та житловому будівництві (у місцях підвищеної небезпеки) необхідно використовувати безпечне скло: багатошарове, загартоване, армоване, а також передбачати стаціонарний захист скла та спеціальне маркування.

При руйнуванні скла осколки не повинні викликати травми в людей, які перебувають у зоні зіткнення зі склом або в зоні падіння скла. Місцями підвищеної небезпеки є приміщення, призначені для масового перебування людей (із розрахунку одна людина і більше на 2 м2), або місця проходу людей повз будівлі, в огорожах яких застосовані фасадні світлопрозорі конструкції.

Виконання вказівок, викладених в даному техічному завданні та підтвердження безпеки скляних вітриних конструкцій шляхом виконання розрахунку на відповідність ДСТУ ISO 16936-4:2007 та діючим нормам - ОБОВ'ЯЗКОВЕ!

4.Анкерне кріплення скляного огородження виконати анкершурупами HILTI HUS3-H Ø 8мм(або аналог). Крок кріплення та саме кріплення підтвердити розрахунками.

Погоджено

Взам. інв. №

Підпис та дата

Інв. № ориг.

Зм.	Кільк.	Арк.	№док.	Підпис	Дата
					2019

Громадсько-торговельний центр

Технічне завдання на виконання скляного огородження на відм. +10.815 та +10.340 у вісях 17-21/Д-П М 1:200

Стадія	Аркуш	Аркушів

Гідроізоляція: армована ПВХ-мембрана «Sikaplan® G-18»	- 2мм.
Розділовий шар з геотекстилю голкопробивного термооброблено 300 г/м^2	- 2мм.
Стяжка з ц.п.розчину марка М200 (армована сіткою 4С 3Вpl-50/3Вpl-50) ДСТУ Б В.2.6-173:2011, вічком 50х50мм	- 60мм.
Ухилоутворюючий шар з пінополістеролбетону D300 В0.35 ДСТУ Б В.2.7-45:2010 - 65÷435мм (для секцій Р,С); 65÷495мм (для секцій Т,У)	
Розділовий шар - поліетиленова плівка ГОСТ 10354-82	- 0,2мм.
Утеплювач з пінополіізоціанурату «Sikatherm PIR Al T», (ɣ=35кг/м.куб), або аналог	- 140мм.
Пароізоляція - плівка «Sika Sarnavap 500E», або аналог	- 0,15мм.
З. б. плита покриття	- 220мм.

Вузол влаштування водостічної воронки по залізобетонній плиті секцій Р,С,Т,У М 1:5

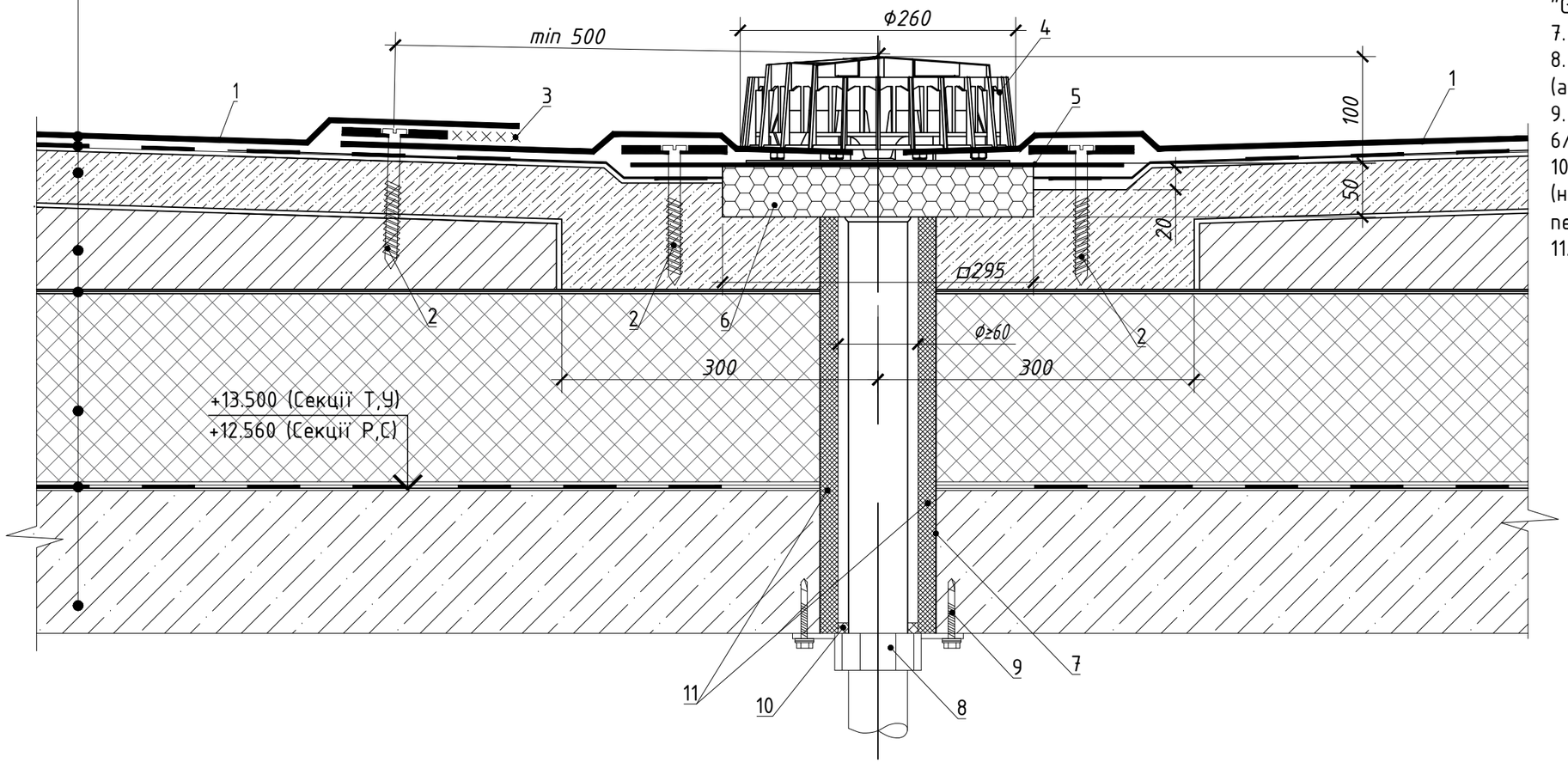

СКЛАД КОНСТРУКЦІЇ ВУЗЛА

1. Гідроізоляція: армована ПВХ-мембрана «Sikaplan® G-18» - 2 мм.
2. Гострокінцевий саморіз, згідно тех.карті з притискною сталевою тарільчастою шайбою.
3. Зварний шов 30 мм.
4. Воронка Geberit Pluvia, з фланцем для гідроізоляції (Qmax=25л/сек) 359.098.00.1 або воронка Geberit Pluvia, з фланцем для гідроізоляції (Qmax=12л/сек) 359.105.00.1.
5. Кріпильний фланець з ущільненням (згідно комлектації виробника "Geberit").
6. Ізоляція (згідно комлектації виробника "Geberit").
7. Існуюча гільза Ф110мм - демонтувати.
8. Протипожежна манжета "Hilti CP 643-63/2" (art. 304326) або аналог.
9. Анкер "Hilti HUS-P6x40/5" або "Hilti DBZ 6/4.5" - 3 шт.
10. Протипожежний герметик "Hilti CP 601" (нанести для герметизації стику труби з перекриттям).
11. Піна PU протипожежна Hilti CF-JI або аналог.

ПРИМІТКА:

1. Кількість місць кріплення мембрани з гострокінцевим саморізом до стяжки не менше 5 шт. на 1 м^2. Кількість місць кріплення мембрани визначається, згідно розрахунку і передається виробником мембрани генеральному проетувальнику та Замовнику!
2. Зварний шов мембрани з мембраною 30мм.

Погоджено

Зам. інв.№

Підпис та дата

Інв. № об.

Зм.	Кільк	Арк.	№Док	Підпис	Дата
					2020

	Стадія	Аркуш	Аркушів
Громадсько-торговельний центр	Р	18	
Вузол влаштування водостічної воронки по залізобетонній плиті секцій Р,С,Т,У М 1:5			

Фрагмент 10.1 на відм. -3.710. М 1:100

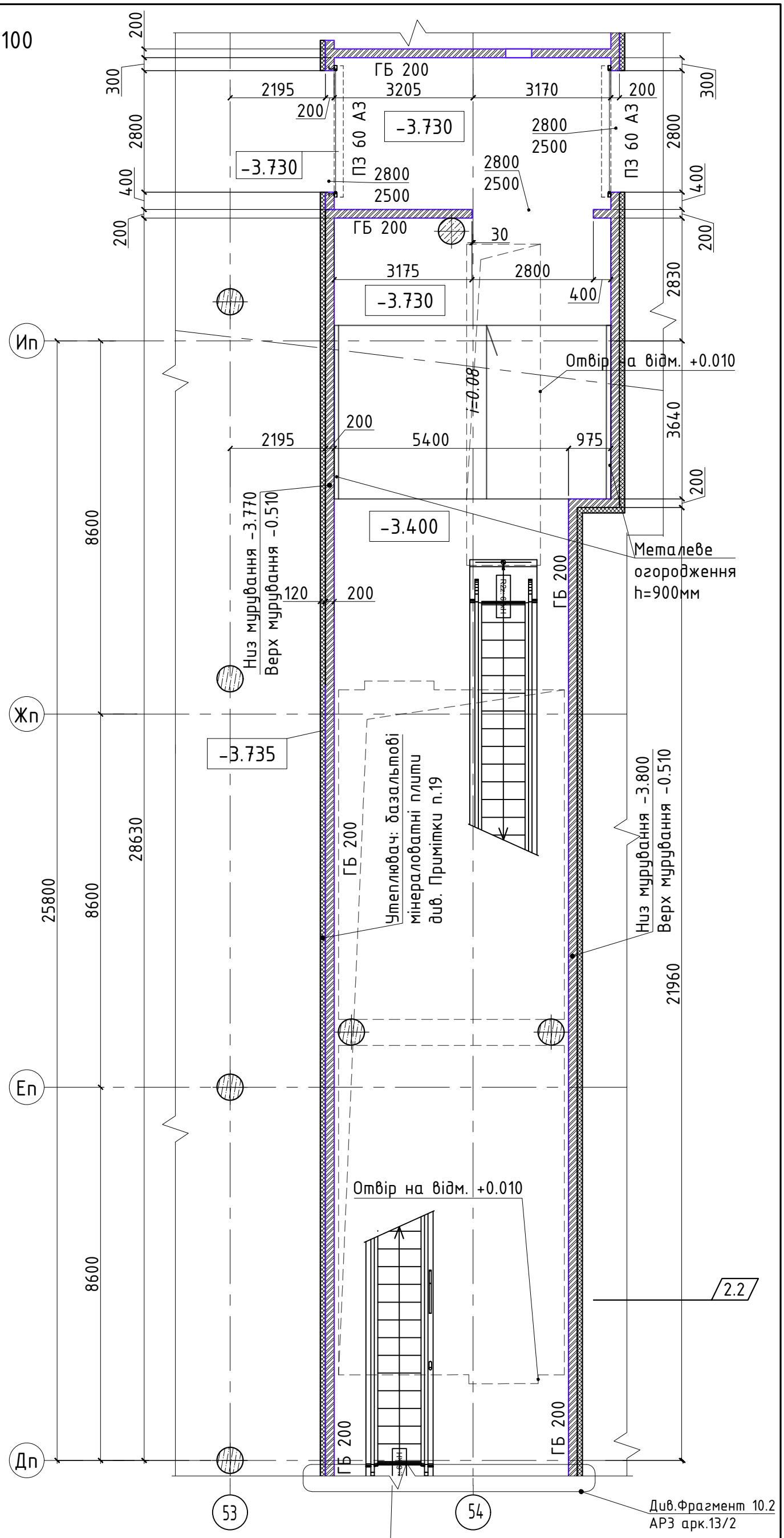

Примітки:

1. За відносну відмітку 0.000 прийнято рівень, що відповідає абсолютній відмітці 100.19.
2. Схему ділення на фрагменти дивись аркуш 3.
3. Дивись разом з аркушами 13, 13/2.
4. В якості стінового матеріалу прийняті газобетонні блоки автоклавного виготовлення марки 13С-600х300х200-D500-В2,5 (М35)-F25-К, (щільністю γ=500 кг/м^3) згідно ДСТУ Б В.2.7-137:2008.
5. Загальні вказівки щодо мурування див. комплект креслень 24/04/2019-1-АРЗ арк.1,2.
6. Кладку з газобетонних блоків виконати на клейовому розчині з ретельним заповненням швів. Марка розчину, повинна відповідати вимогам ДСТУ Б В.2.7-126:2011 (за міцністю) - не нижче М50. Перший ряд блоків укладається на вирівнюючий шар ц\п розчину марки М 100. Вертикальні шви виконати завтовшки 0,5-3мм.
7. Для забезпечення незалежного деформування перегородок передбачити антисейсмічні шви уздовж вертикальних торцевих і верхніх горизонтальних граней перегородок і несучими конструкціями будівлі. Вузол кріплення та креслення закладних деталей для монтажа газобетонних перегородок дивись 16/01/2018-1-КМ17, аркуш 107.
8. Пустоти між несучими конструкціями заповнити мінеральною ватою щільністю 50..75 кг/м^3 перед монтажем стиснути до 90% початкової товщини, ступінь горючості НГ. Застосувати виробника мінеральної вати, что прийнятий в проекті.
9. Проходки інженерних комунікацій через протипожежну стіну, з певною межею вогнестійкості, виконати не менше ніж нормований клас вогнестійкості перешкоди, згідно ДБН В.1.1-7:2016, п.6.20.
10. Висота дверних отворів на плані вказана від рівня ч.п.
11. Забороняється виконувати отвори без попереднього узгодження з конструктором генерального проектувальника.
12. Влаштування та розміщення отворів в залізобетонних конструкціях див. розділ КБ.
13. В перегородках з газобетонних блоків дозволяється виконувати отвори до 400мм, більших габаритів - виконати посилення отвору встановити два кутики 75х6, що довші за отвір на 300 мм з кожної сторони; над прорізами від 1800 мм до 2400 мм встановлювати кутики мінімум 100х7. Кутики зварювати між собою переривчастим мінімальним швом 60 мм з кроком 300 мм. В поодиноких отворах від 400 мм до 1500 мм виконати обрамлення двома спареними кутиками 75х6. Більші габарити отворів та групу отворів виконувати тільки після узгодження з проектною групою генерального проектувальника.
14. Металеві елементи слід відчистити від іржі, бруду та окалини, покрити вогнезахисним покриттям, за проектом, сертифікованим на час виконання будівельних робіт.
15. Застосовувати матеріали згідно розділу проекту протипожежного захисту, що мають технічні умови, технічні свідоцтва, затверджені у встановленому порядку.
16. Усі розміри та висотні відмітки уточнити за місцем.
17. Між низом перекриття та верхом мурування стіни залишити технологічний зазор розміром 30мм.
18. Усі примикання до конструкцій виконати через шов у 20мм.
19. Об'єм газобетонної кладки фрагменту 10 - 74.7 м^3.
20. Утеплювач: базальтові мінераловатні плити γ=145кг/м^3 λ=0.041 Вт/(М*К) на клейовій основі "BAUTERM" або аналог-120мм

Зм.	Кільк	Арк.	№Док	Підпис	Дата			
					2020			
						Громадсько-торговельний центр	Стадія	Аркуш	Аркушів
							Р	13/1	
						Фрагмент 10.1 на відм. -3.730 та -3.400. М 1:100			

Погоджено

Зам. інв.№

Підпис та дата

Інв. № об.

Формат А3

Фрагмент 10.2 на відм. -3.710. М 1:100

Примітки:

1. За відносну відмітку 0.000 прийнято рівень, що відповідає абсолютній відмітці 100.19.
2. Схему ділення на фрагменти дивись аркуш 3.
3. Дивись разом з аркушами 13, 13/1.
4. В якості стінового матеріалу прийняті газобетонні блоки автоклавного виготовлення марки 13С-600х300х200-D500-В2,5 (М35)-F25-К, (щільністю γ=500 кг/м^3) згідно ДСТУ Б В.2.7-137:2008.
Загальні вказівки щодо мурування див. комплект креслень 24/04/2019-1-АРЗ арк.1,2.
5. Кладку з газобетонних блоків виконати на клейовому розчині з ретельним заповненням швів. Марка розчину, повинна відповідати вимогам ДСТУ Б В.2.7-126:2011 (за міцністю) - не нижче М50. Перший ряд блоків укладається на вирівнюючий шар ц\п розчину марки М 100. Вертикальні шви виконати завтовшки 0,5-3мм.
6. Для забезпечення незалежного деформування перегородок передбачити антисейсмічні шви уздовж вертикальних торцевих і верхніх горизонтальних граней перегородок і несучими конструкціями будівлі. Вузол кріплення та креслення закладних деталей для монтажа газобетонних перегородок дивись 24/04/2019-1-КМ, аркуш 17.
7. Пустоти між несучими конструкціями заповнити мінеральною ватою щільністю 50..75 кг/м^3 перед монтажем стиснути до 90% початкової товщини, ступінь горючості НГ. Застосувати виробника мінеральної вати, что прийнятий в проекті.
8. Проходки інженерних комунікацій через протипожежну стіну, з певною межею вогнестійкості, виконати не менше ніж нормований клас вогнестійкості перешкоди, згідно ДБН В.1.1-7:2016, п.6.20.
9. Висота дверних отворів на плані вказана від рівня ч.п.
10. Забороняється виконувати отвори без попереднього узгодження з конструктором генерального проектувальника.
11. Влаштування та розміщення отворів в залізобетонних конструкціях див. розділ КБ.
12. В перегородках з газобетонних блоків дозволяється виконувати отвори до 400мм, більших габаритів - виконати посилення отвору встановити два кутики 75х6, що довші за отвір на 300 мм з кожної сторони; над прорізами від 1800 мм до 2400 мм встановлювати кутики мінімум 100х7. Кутики зварювати між собою переривчастим мінімальним швом 60 мм з кроком 300 мм. В поодиноких отворах від 400 мм до 1500 мм виконати обрамлення двома спареними кутиками 75х6. Більші габарити отворів та групу отворів виконувати тільки після узгодження з проектною групою генерального проектувальника.
13. Металеві елементи слід відчистити від іржі, бруду та окалини, покрити вогнезахисним покриттям, за проектом, сертифікованим на час виконання будівельних робіт.
14. Застосовувати матеріали згідно розділу проекту протипожежного захисту, що мають технічні умови, технічні свідоцтва, затверджені у встановленому порядку.
15. Усі розміри та висотні відмітки уточнити за місцем.
16. Між низом перекриття та верхом мурування стіни залишити технологічний зазор розміром 30мм.
17. Усі примикання до конструкцій виконати через шов у 20мм.
18. Об'єм газобетонної кладки фрагменту 10 - 74.7 м^3.
19. Утеплювач: базальтові мінераловатні плити γ=145кг/м^3 λ=0.041 Вт/(М*К) на клейовій основі "BAUTERM" або аналог-120мм

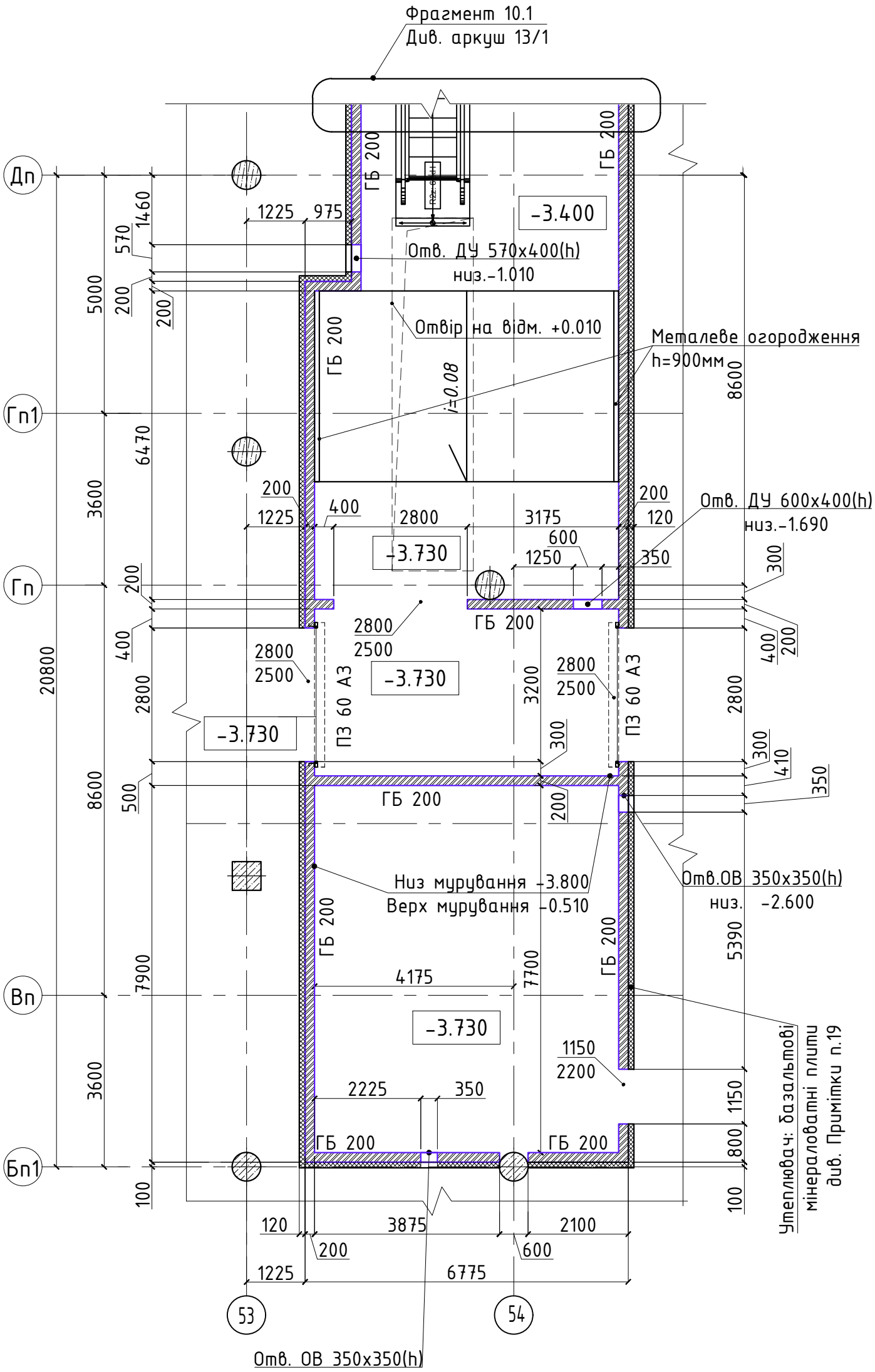

Зм.	Кільк	Арк.	№Док	Підпис	Дата			
					2020			
						Громадсько-торговельний центр	Стадія	Аркуш	Аркушів
							Р	13/2	
						Фрагмент 10.2 на відм. -3.730 та -3.400. М 1:100			

Погоджено

Зам. інв.№

Підпис та дата

Інв. № об.

Формат А3