ÄÑÅHÇÆ	ÖÑÇÇ	ÜÑDZ.	ÜÑÑDZÇÇĞĞ	ÜÇdzHJžÇæÇÇÇÇÇÇÌ	ÜhĞ.	ÜÅDzHJ.
				Документація		
NJ3			ÜNJÄä.305341.000ÜÜ	ÜĞĞÇžÇĞĞÊÇDzdz ĞÄžäĞžÇDzĞ		
				Складальні одиниці		
NJ4		1	ÜNJÄä.305341.620	ÜÑÄÑÇĞÇ Üäü 60-1	1	
NJ4		2	ÜNJÄä.305341.640	ÜÑĞÑÄÉÇÑ Üäü 60-1	1	
NJ4		3	ÜNJÄä.301527.000	ÜžÄĞÌ	2	
				Інші вироби		
		4		äÑÇÑžäDzĞ Gdyd TS 2000	1	
		5		ÄDzĞÌÇžÄÑÇDzdz HJžäÇÇÇÌDZHJ	1	
		6		NJÇÄEDzÑÇÇÌĞÑÇÇ äDzäÄžHJÇ Dnq I ` PHA 2000	1	
				Матеріали		
		7		əâÌĞÊÇÌÇÇà äÇHJÑĞĞžÌàDzdzäÌ EPDM 8w12 HJHJ	5,1	HJ
		8		ÜÄÄÌàĞÇ ÑÄÑÄEDzÑÑJžJÇÇ 2ø10 HJHJ	5,0	HJ

ÜÇžÑDzä ÑÇÄÇ

ÇÇHJ. ÑÇÇ. Ä žÇÄÇ

ÇÇHJ. Ä žäÇĞ.

ÜÇžÑDzä ÑÇÄÇ

ÇHJ.	NJÄĞ.	Ä žÑĞ.	ÜÇžÑ.	äÇÄÇ	ÜNJÄä.305341.000
ÜÑDZÄÑÇ.					Üäü 60-1
ÜžÄžÇ.					
ÜÇä. üNJ					
Ü. ĞÑÇÄÉÄ.					
ÇÇÄÇ.					

ÜHÉ.	NJÄĞäÄ	NJÄĞäÄÇÇ
		1

ÇÇÄÇ Ä NJÄĞäÄÇÇ

ÜÑÑÌÇÇÇ

ÄÑÄHÇÆ NJ4

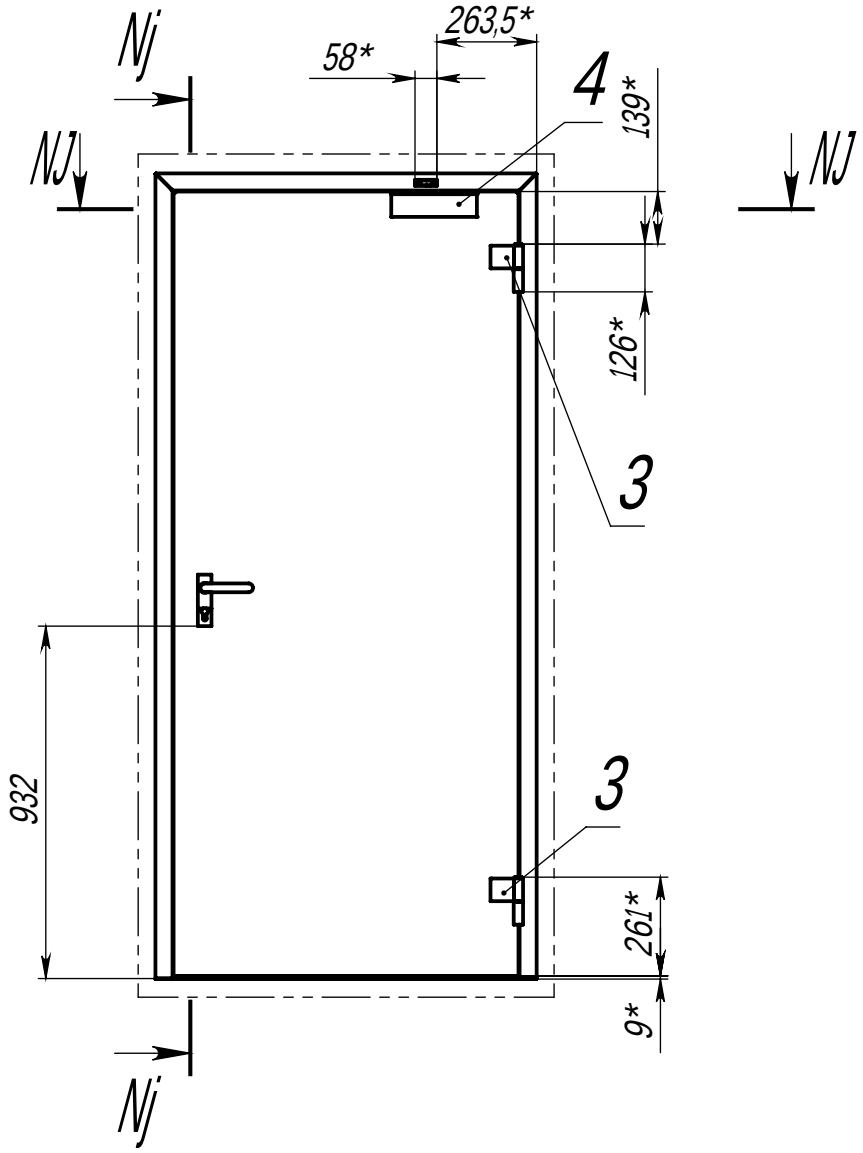

1. * ünNDZHUhÁDz ŽgÌ ŽNQhŽNG.
2. Ű14, g14, ±IT14/2.
3. ŰNGÁDzÉÉÌ: ØQÁoQ nNÁNÂGNQQ RAL 7035.
4. ünJĂă.305341.000-01 ŽQŽÁi DZ giQDzHu QiŽGÁDzQQDDÌHı.
5. ăNQNŽäDzG QáÉQDNQgÌQQÉDz DZQiŽDN DZ iDáÉÁæGÁviõÌ nN HıNDÉQjé
6. NJDÉDznQDiäDé áDzáÉŽHué QáÉQDNQgÌQQÉDz DZQiŽDN DZ iDáÉÁæGÁviõÌ nN HıNDÉQjé.
7. ŰNGÁDzÉÉÌ: ØQÁoQ nNÁNÂGNQQ RAL 7035

					ünJĂă.305341.000 Üü		
ÓHı.	NJÁG.	Ž ŽNG.	ÚhŽh.	ăQÉQ	Üü Á60-1	ÜhÉ.	ünQáQ	ünQÁÉQQ
ünDZÁNQ.							133.07	1:20
ÚŽÁŽQ.					ÜGgQŽQgÊDDzdz GÁŽágŽDDzG			
ù. GNDÉÁ.						NJÁGæÁ 1	NJÁGæÁQ 3	
ÚQä. ünj								
Ú. GNDÉÁ.								
ÓQÉQ.								

Üüžnuá h ŽQÉQ

ÚPQ. Ž žáeqg.

ÓQHı. ÚPQ. Ž

Üüžnuá h ŽQÉQ

ÚPQ. Ž nÁQQŽD.

NJ-NJ (1:2)

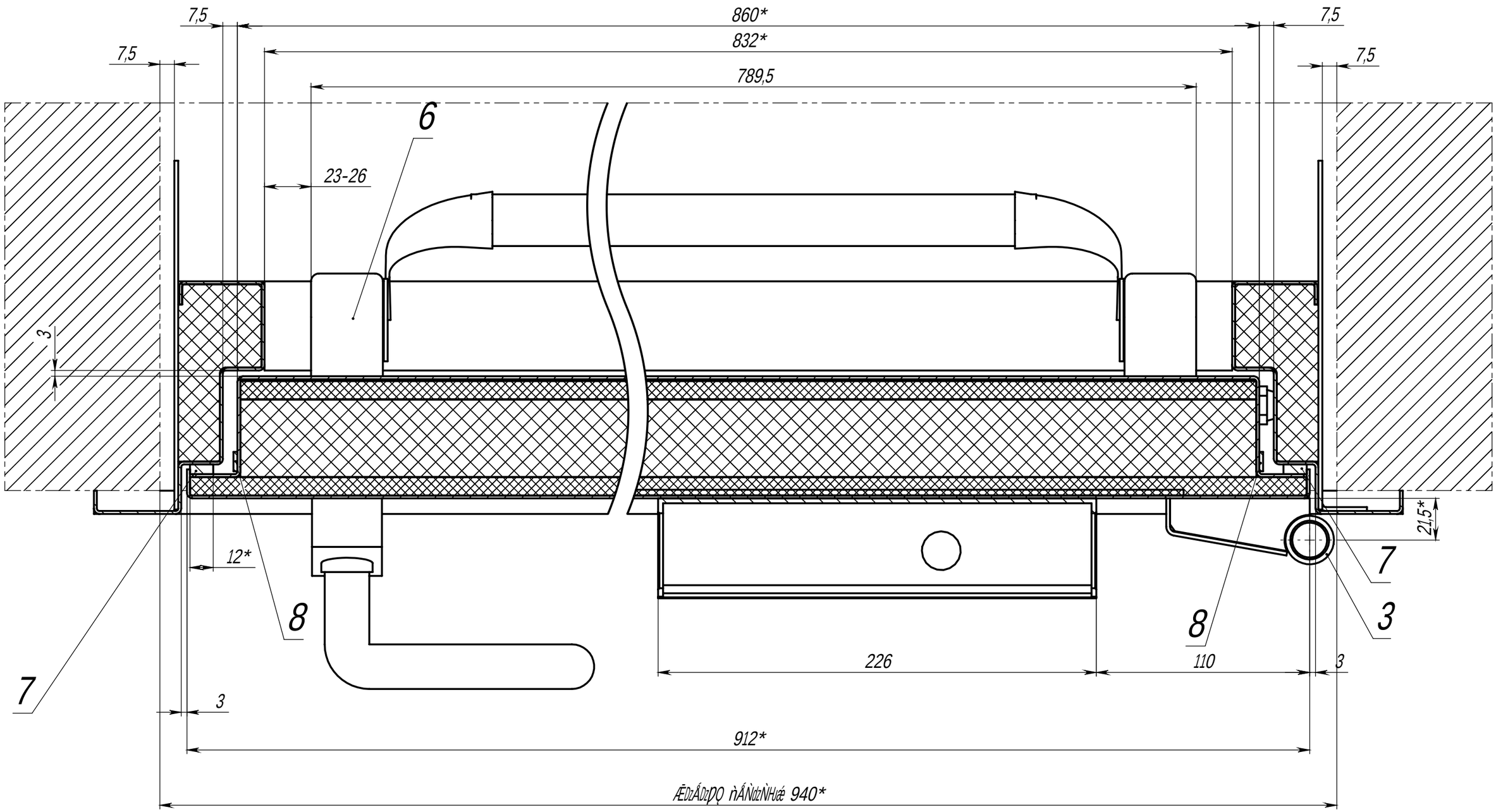

					ūNJĂă.305341.000 Üŭ	NJÂĞ.
ÕH.	NJÁĞ.	J ŽNG.	Ürž.	ăQÆQ		2

Üržnuá ŋ žDÆQ
IDQ. J žæpd.
Ôpu. IDQ. J
Üržnuá ŋ žDÆQ
IDQ. J nÁQQžD.

ÍÞÇ. Ð ñÁÇÇÕÞ.	ÛñÞñïïá ñ ÞÇÁÉÇ	ÕÇÍí. ÍÞÇ. Ð	ÍÞÇ. Ð Þæçá.	ÛñÞñïïá ñ ÞÇÁÉÇ

Öí.				
ÑÁÓ.				
Ð ÞÑÓ.				
ÛñÞñ.				
ãÇÁÉÇ				

ÜÑÁã.305341.000

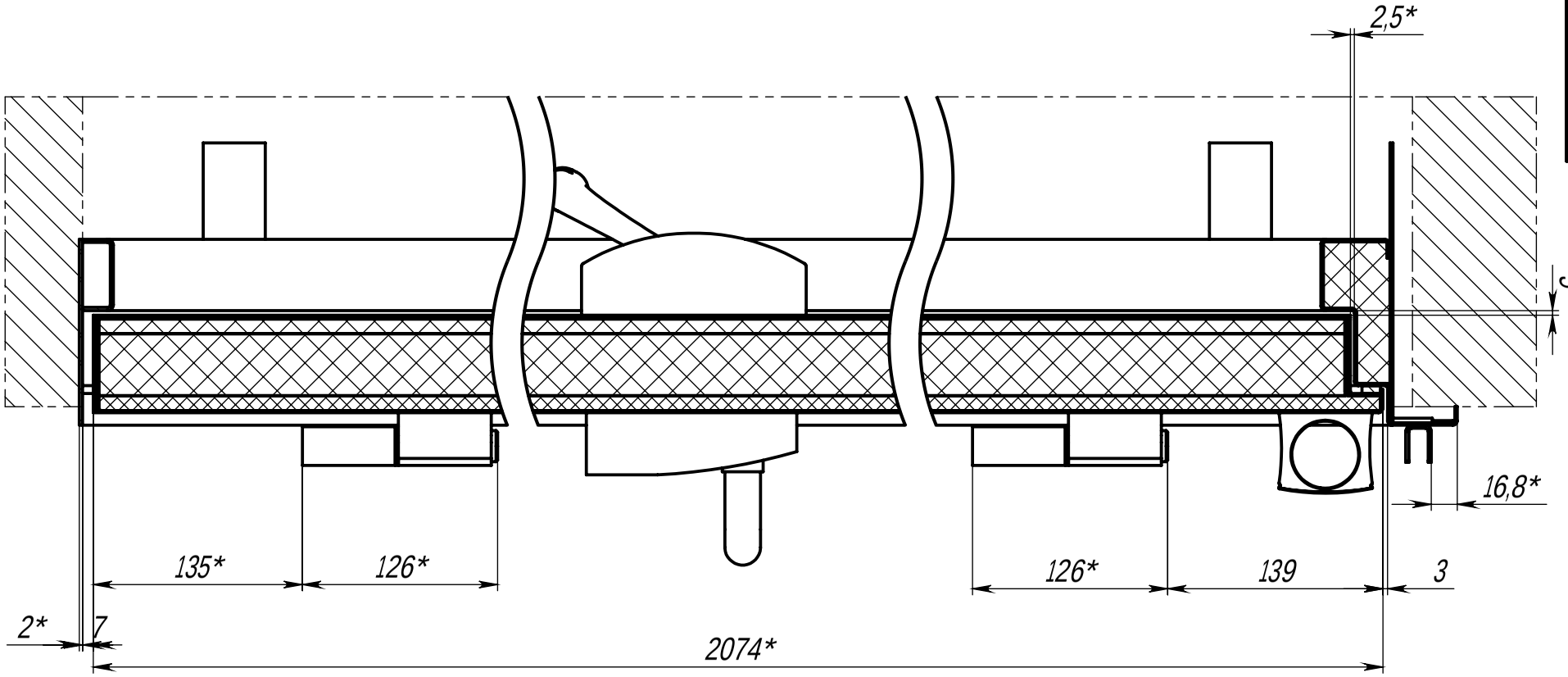

Ñí-Ñí (1:4)

ÜÑÁã.305341.000

3	ÑÁÓ.