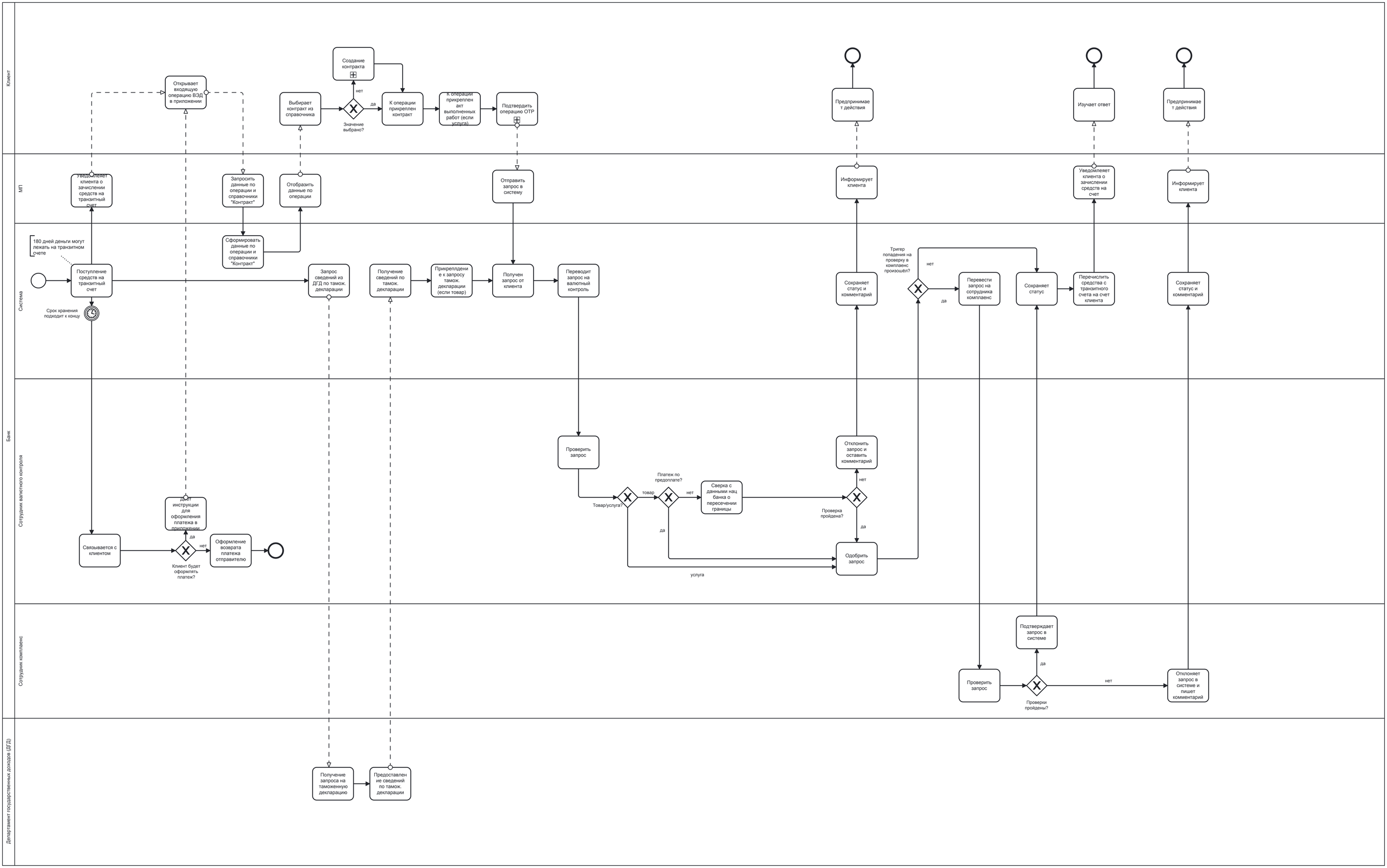
Клиент
МП
Система
Банк
Сотрудник валютного контроля
Сотрудник комплаенс
Департамент государственных доходов (ДГД)
Открывает входящую операцию ВЭД в приложении
Выбирает контракт из справочника
Создание контракта
нет
Значение выбрано?
да
К операции прикреплен контракт
К операции прикреплен акт выполненных работ (если услуга)
Подтвердить операцию ОТР
Предпринимает действия
Изучает ответ
Предпринимает действия
Уведомляет клиента о зачислении средств на транзитный счет
Запросить данные по операции и справочники "Контракт"
Отобразить данные по операции
Отправить запрос в систему
Информирует клиента
Уведомляет клиента о зачислении средств на счет
Информирует клиента
180 дней деньги могут лежать на транзитном счете
Поступление средств на транзитный счет
Сформировать данные по операции и справочники "Контракт"
Запрос сведений из ДГД по тамож. декларации
Получение сведений по тамож. декларации
Прикреплдение к запросу тамож. декларации (если товар)
Получен запрос от клиента
Переводит запрос на валютный контроль
Тригер попадения на проверку в комплаенс произошёл?
нет
да
Перевести запрос на сотрудника комплаенс
Сохраняет статус
Перечислить средства с транзитного счета на счет клиента
Сохраняет статус и комментарий
Сохраняет статус и комментарий
Срок хранения подходит к концу
Проверить запрос
Отклонить запрос и оставить комментарий
Платеж по предоплате?
Товар/услуга?
товар
нет
Сверка с данными нац банка о пересечении границы
Проверка пройдена?
нет
да
да
Одобрить запрос
услуга
Дает инструкции для оформления платежа в приложении
Связывается с клиентом
Клиент будет оформлять платеж?
да
нет
Оформление возврата платежа отправителю
Подтверждает запрос в системе
да
Проверить запрос
Проверки пройдены?
нет
Отклоняет запрос в системе и пишет комментарий
Получение запроса на таможенную декларацию
Предоставление сведений по тамож. декларации