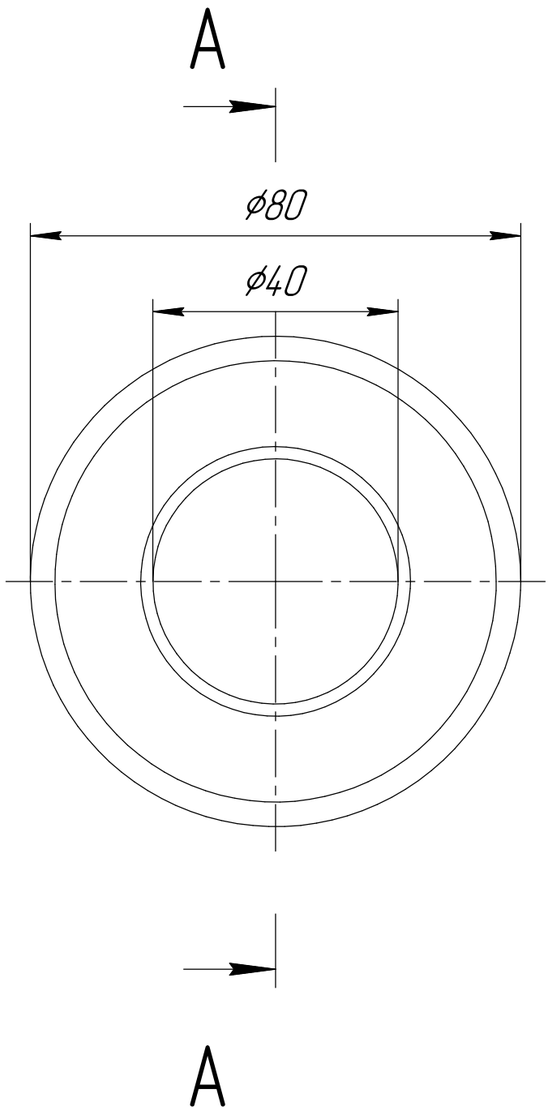

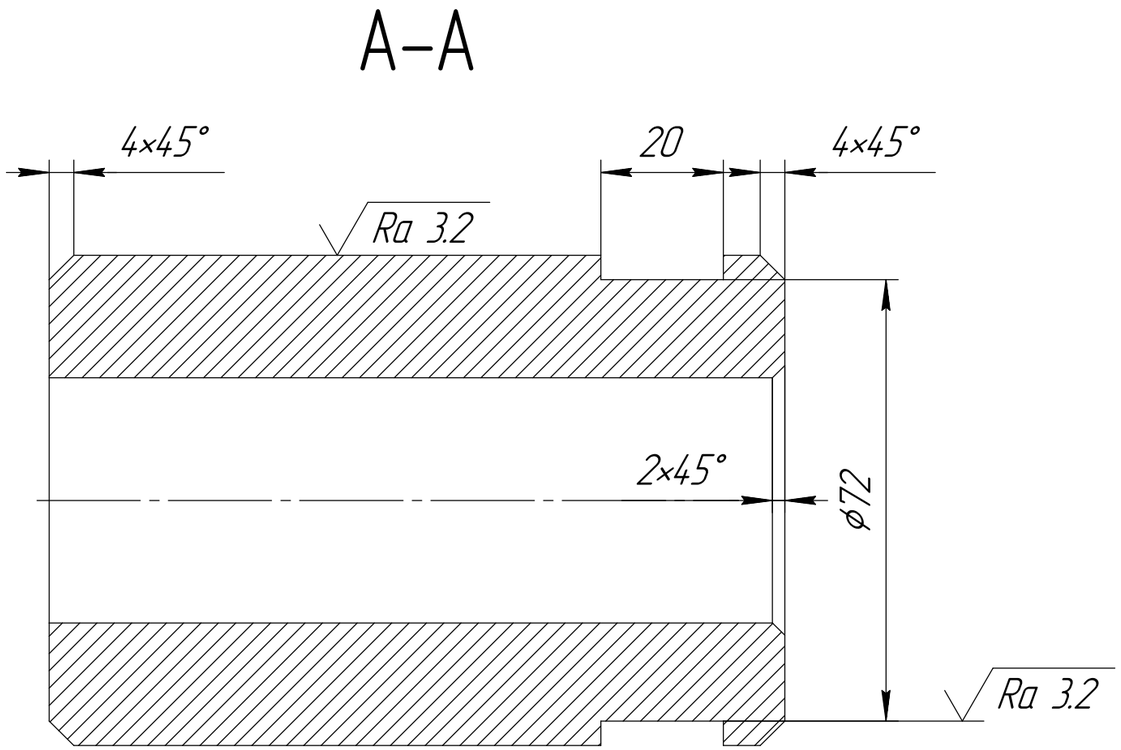

Изм.	Лист	№ докум.	Подп.	Дата	Втулка	Лит.	Масса	Масштаб
Разраб.		Гевяк					0,42	2:1
Пров.		Прораб				Лист	Листов 1	
Т.контр.								
Н.контр.					Сталь 45			
Утв.								

Перв. примен.

Справ. №

Подп. и дата

Инв. № дубл.

Взам. инв. №

Подп. и дата

Инв. № подл.

Копировал

Формат А3